Прихожая «Премьера»
Схема сборки.

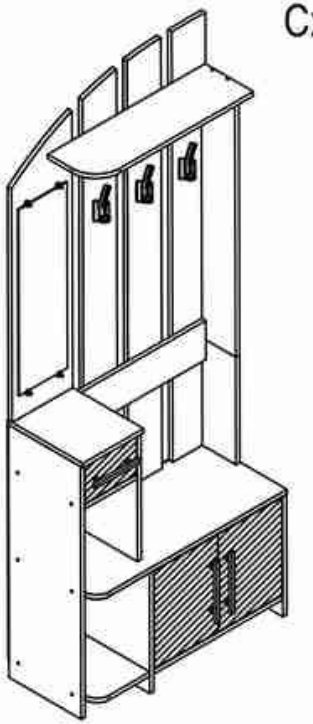

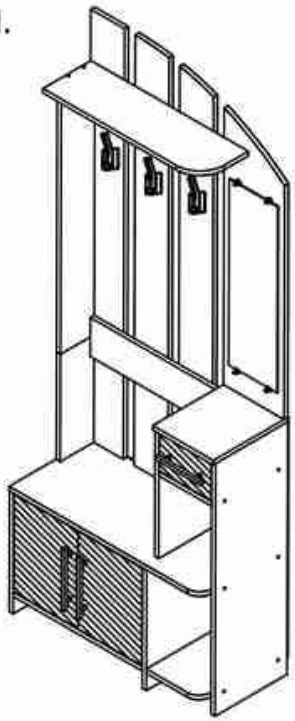

1.	(ПС701)	Решетка вертик.3_верх	1163*140*16 - 1шт.
2.	(ПС702)	Решетка вертик.2_верх	1163*140*16 - 1шт.
3.	(ПС703)	Решетка вертик.1_верх	1143*140*16 - 1шт.
4.	(ПС704)	Щит под зеркало	997*250*16 - 1шт.
5.	(ПС705)	Вертикаль верх	963*140*16 - 1шт.
6.	(ПС706)	Левая стенка тумбы с ящ.	910*300*16 - 1шт.
7.	(ПС707)	Крышка тумбы обувн.	786*350*16 - 1шт.
8.	(ПС708)	Полка под шапки	650*200*16 - 1шт.
9.	(ПС709)	Нижняя крышка тумбы	534*350*16 - 1шт.
10.	(ПС711)	Правая стенка тумбы с ящ.	460*300*16 - 1шт.
11.	(ПС712)	Правая стенка тумб.для об.	434*350*16 - 1шт.
12.	(ПС713)	Левая стенка тумбы для об.	434*350*16 - 1шт.
13.	(ПС714)	Решетка вертик._НИЗ	387*140*16 - 2шт.
14.	(ПС715)	Вертикаль_НИЗ	387*140*16 - 1шт.
15.	(ПС717)	Полка жесткая	300*218*16 - 1шт.
16.	(ПС719)	Крышка тумбы	250*310*16 - 1шт.
17.	(ПС720)	Бок ящика правый	250*90*16 - 1шт.
18.	(ПС721)	Бок ящика левый	250*90*16 - 1шт.
19.	(ПС723)	Полка фигурная	218*350*16 - 1шт.
20.	(ПС727)	Задняя стенка ящика	160*90*16 - 1шт.
21.	(ПС728)	Монтажка	534*62*16 - 2шт.
22.	(ПС710)	Накладка	534*140*16 - 1шт.
23.	(ПС724)	Накладка ящика	140*214*16 - 1шт.
24.	(ПС716)	Дверь	350*263*16 - 2шт.
25.	(ПС722)	Задняя стенка ДВП	864*242*4 - 1шт.
26.	(ПС718)	Задняя стенка ДВП	388*279*4 - 2шт.
27.	(ПС718)	Дно ящика ДВП	256*190*4 - 1шт.
28.	(ПР723)	Зеркало	670*200*4 - 1шт.
29.	(ПС7141)	Решетка вертик. 1_НИЗ	387*140*16 - 1шт.

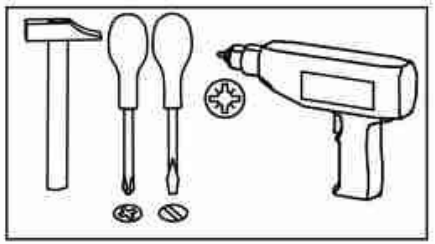

ООО «Мебель торг плюс»

Mebeltp.ru

Для более быстрой и качественной сборки изделий, рекомендуем пользоваться услугами специалистов.
Предприятие изготовитель оставляет за собой право на замену фурнитуры и комплектующих.

Перечень фурнитуры

Роликовая направляющая  Ф13300 x1	***Шуруп 3,5*12***  Ш01000 x16	***Наконечник*** 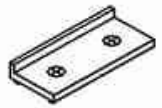 Ф11000 x6	***Евровинт***  Ф01000 x40
Ключ для евровинта 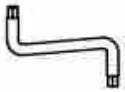 Ф02000 x1	***Заглушка для евровинта***  Ф03000 x18	***Шток эксцентрика***  Ф17002 x12	***Эксцентрик 15*16*** 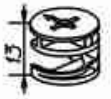 Ф17012 x12
Шкант 8*30 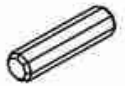 Ш08888 x8	***Шуруп 4*30***  Ш01300* x16	***Заглушка для эксцентрика***  Ф03200 x8	***Гвоздь***  Ш03000 x52
Ручка накладная 128мм 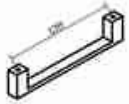 Ф06123 x1	***Ручка накладная 160мм*** 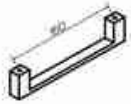 Ф06122 x2	***Крючок 2-х рожковый***  Ф09210 x3	***Шуруп 4*16***  Ш01100 x30
Петля вкладная  Ф12001 x4	***Навес мебельный***  Ф04001 x2	***Кляймер (зеркалодержатель)***  Ф20000 x4	

1

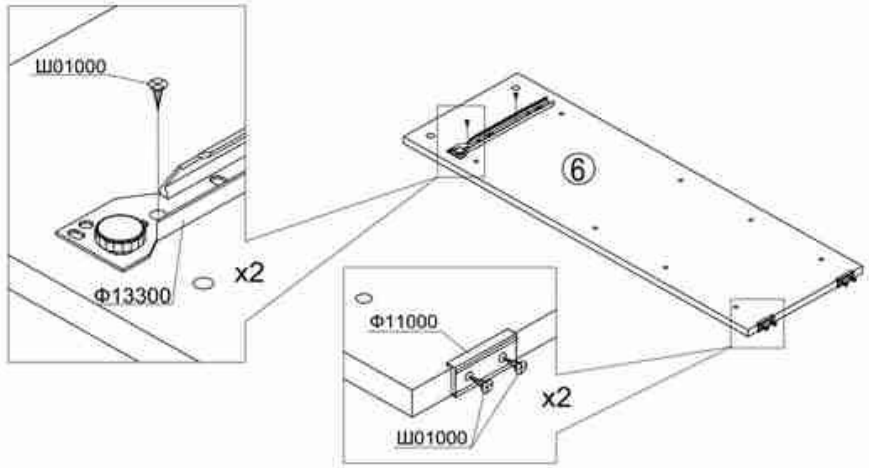

2

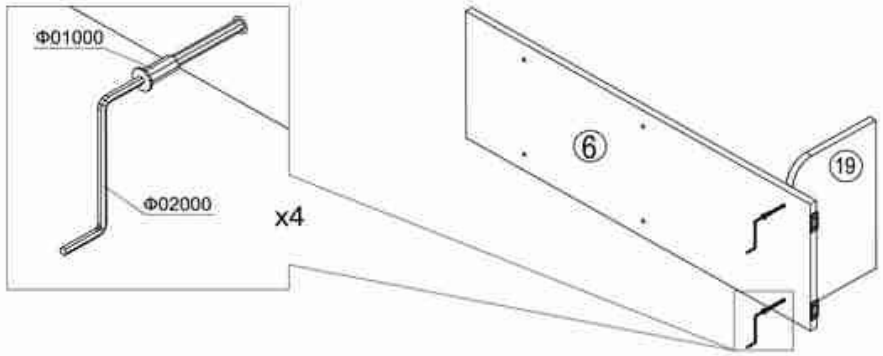

3

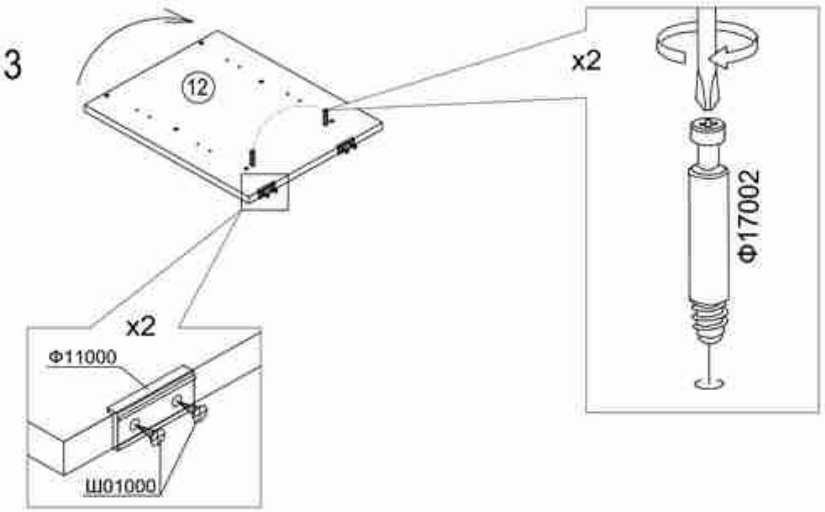

4

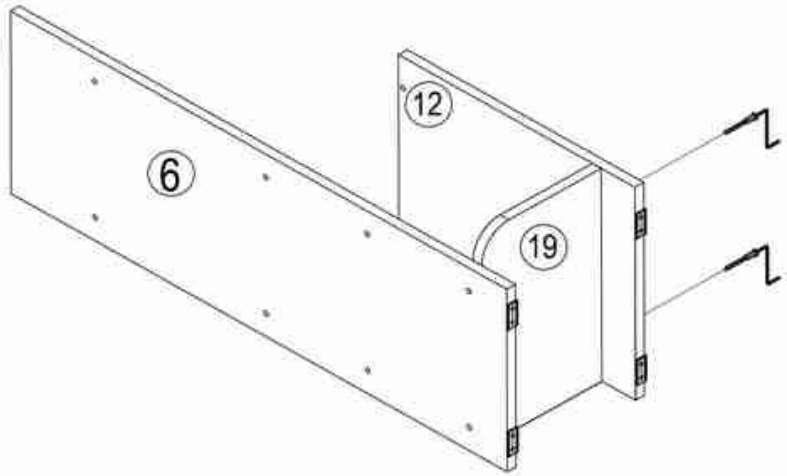

5

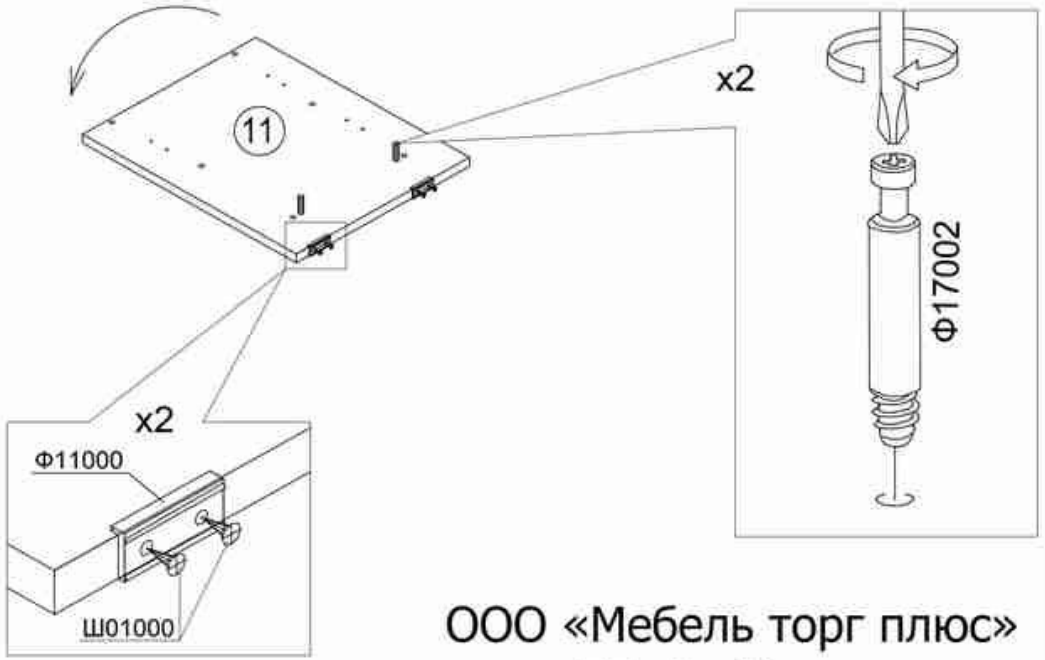

ООО «Мебель торг плюс»

Mebeltp.ru

6

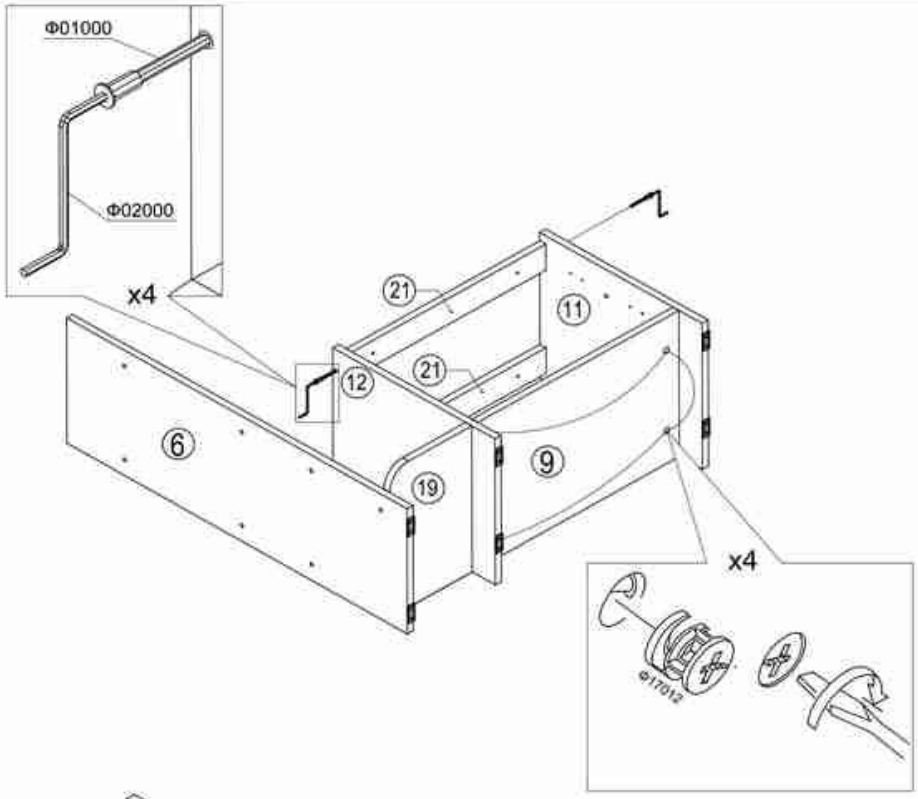

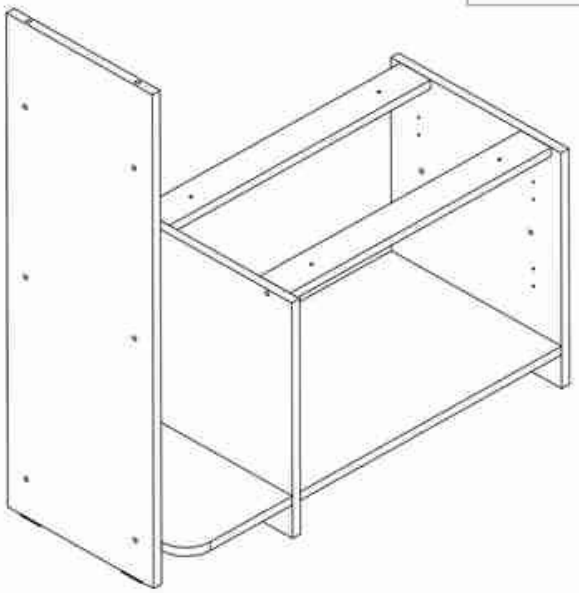

7

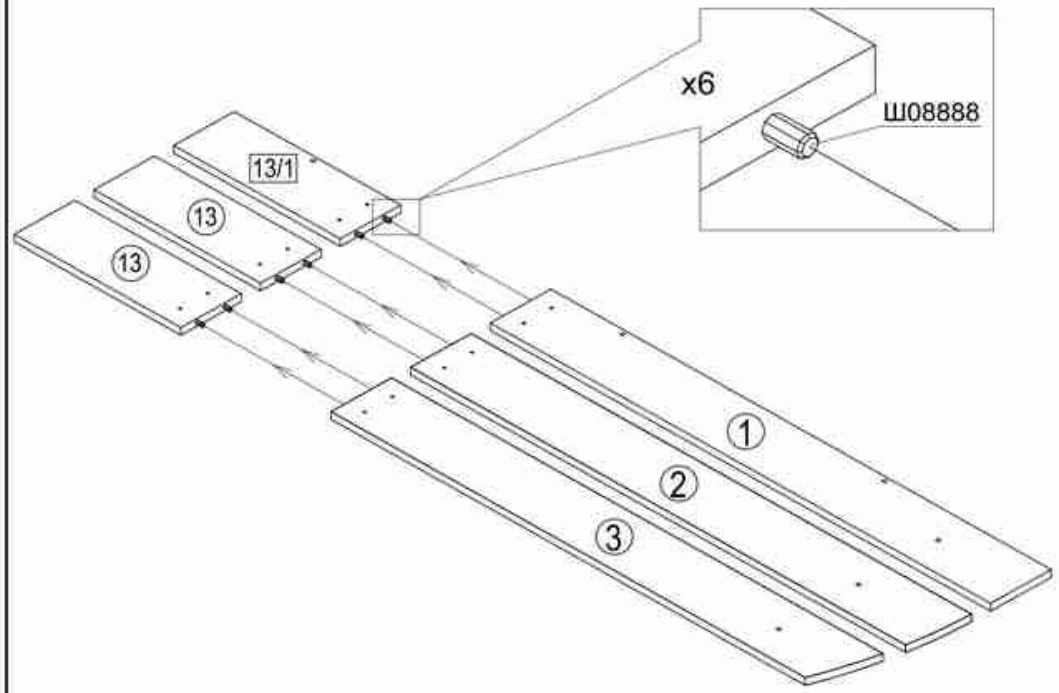

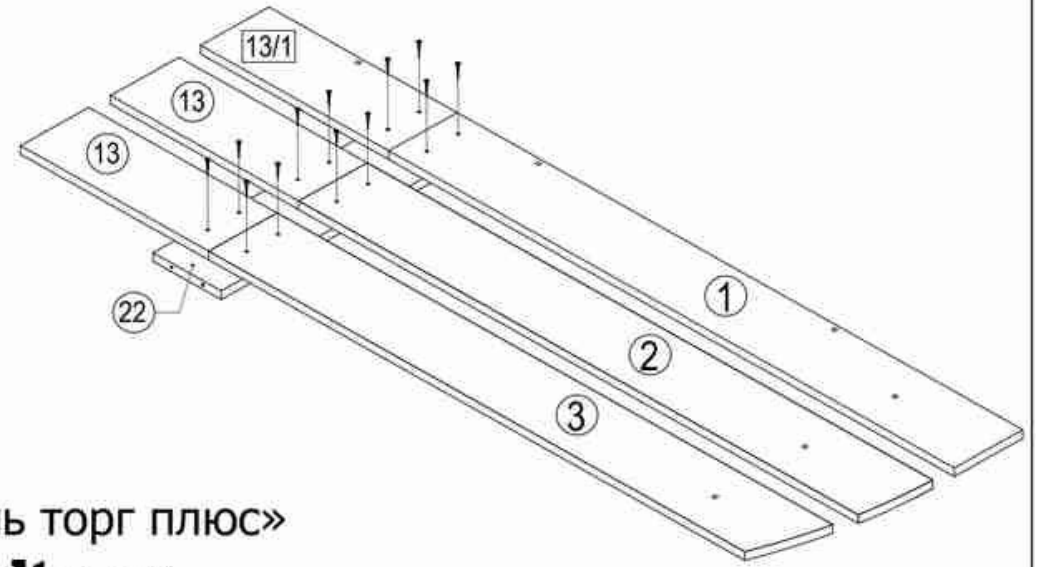

ООО «Мебель торг плюс»

Mebeltp.ru

8

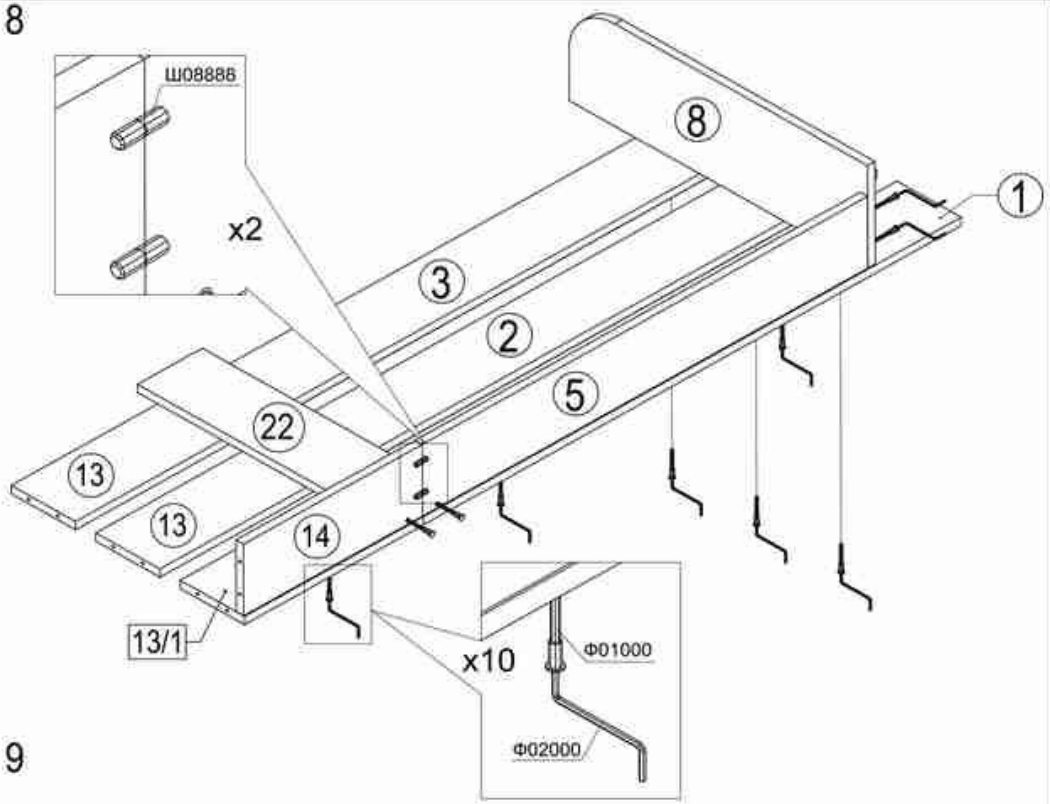

9

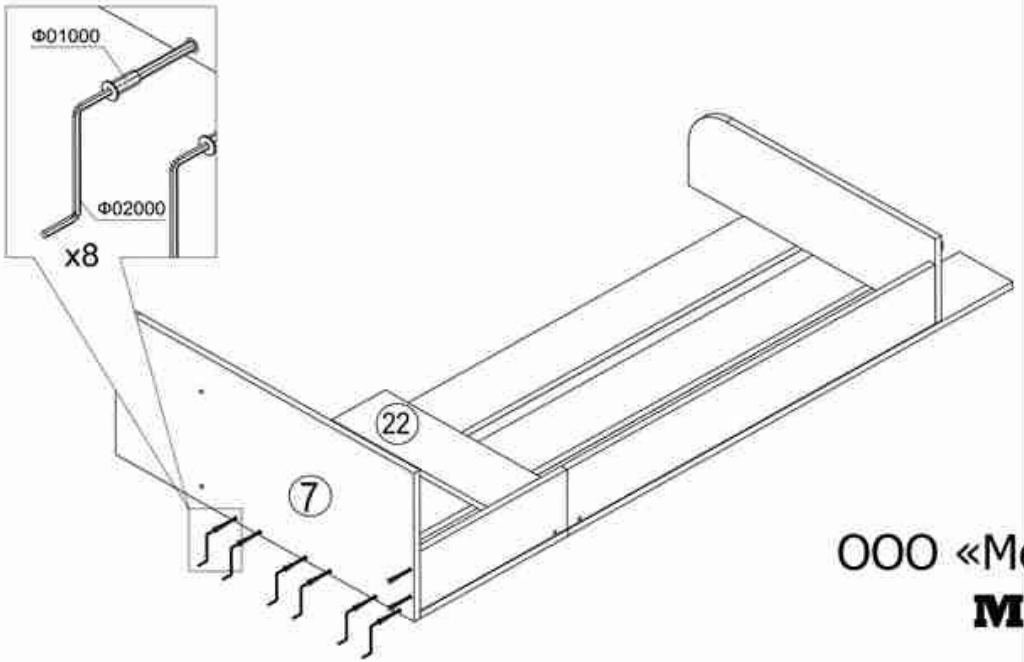

10

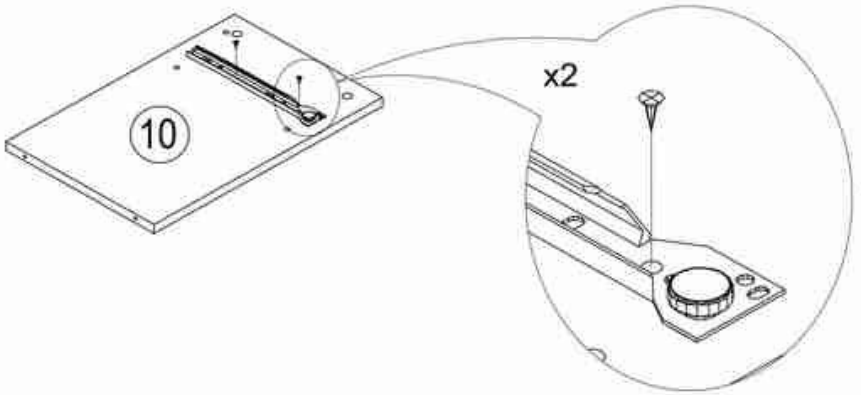

11

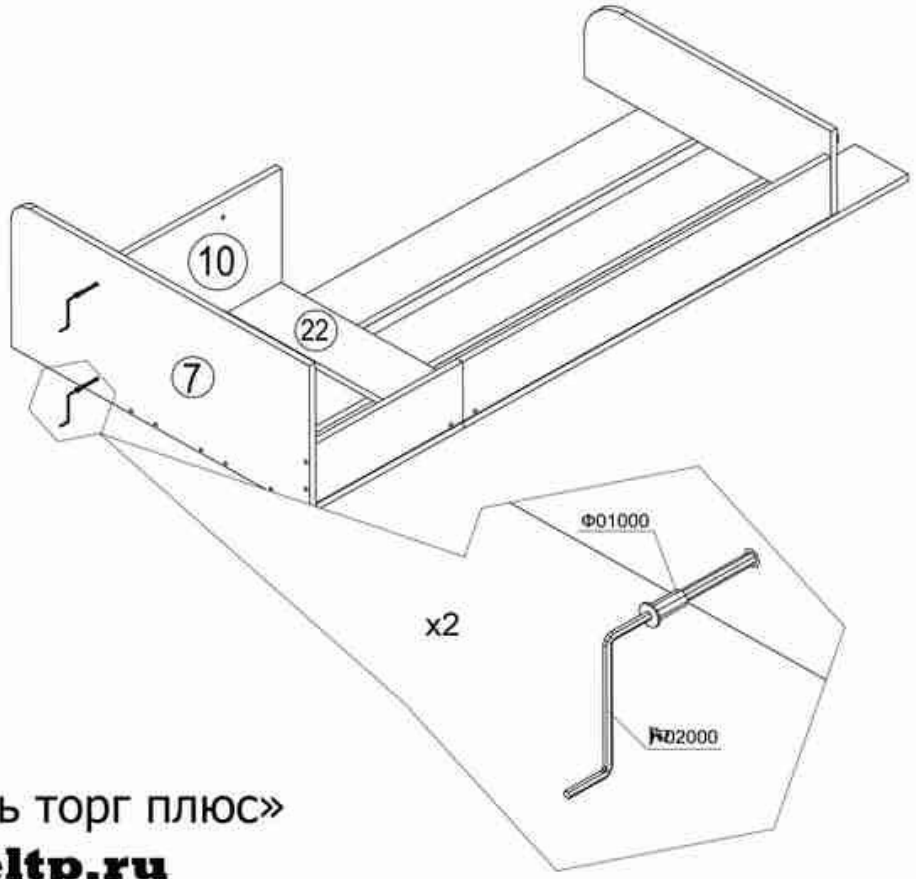

ООО «Мебель торг плюс»

Mebeltp.ru

12

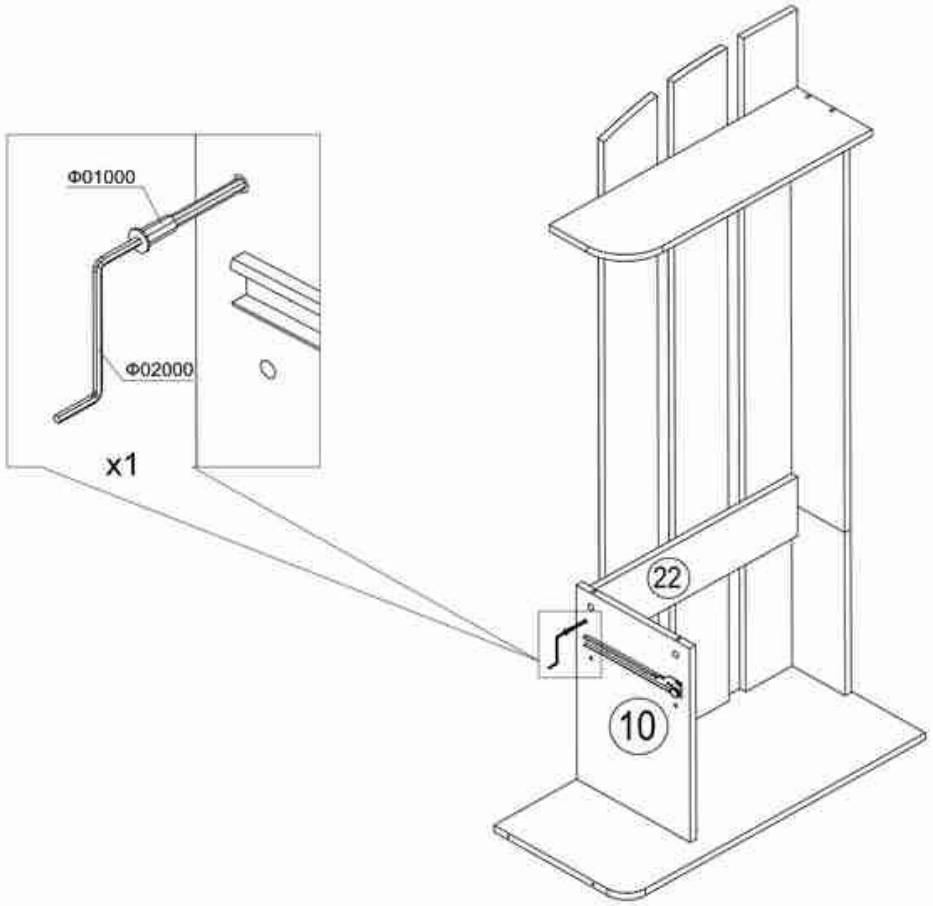

13

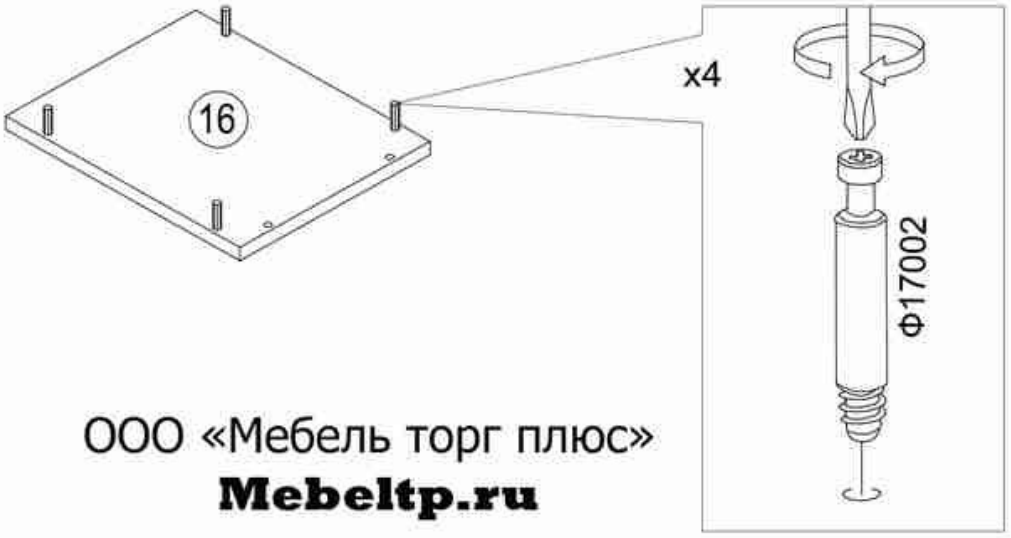

14

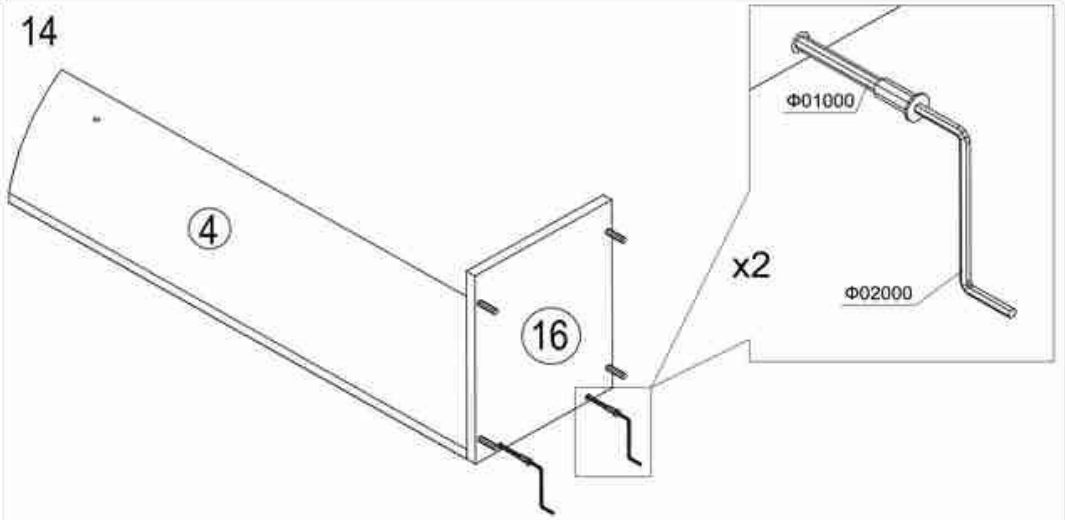

15

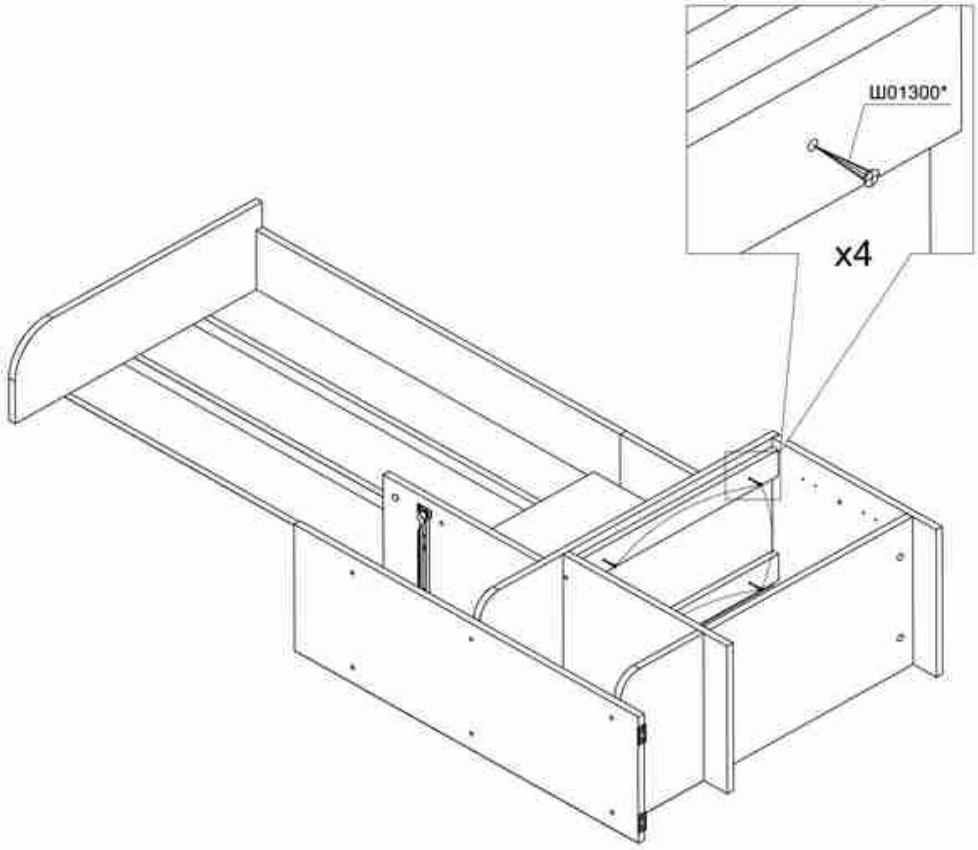

ООО «Мебель торг плюс»

Mebeltp.ru

16= 15+14

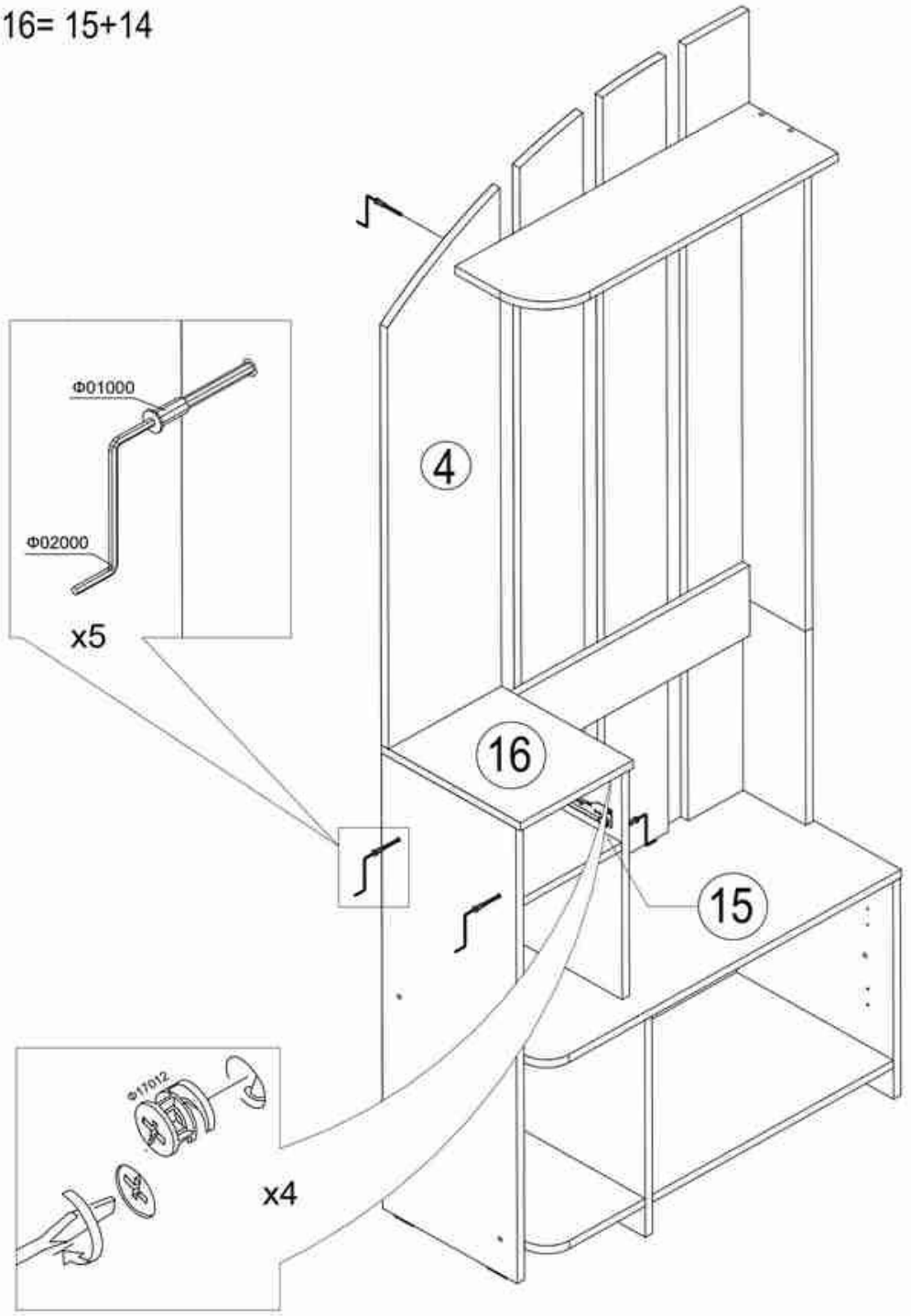

17

ООО «Мебель торг плюс»
Mebeltp.ru

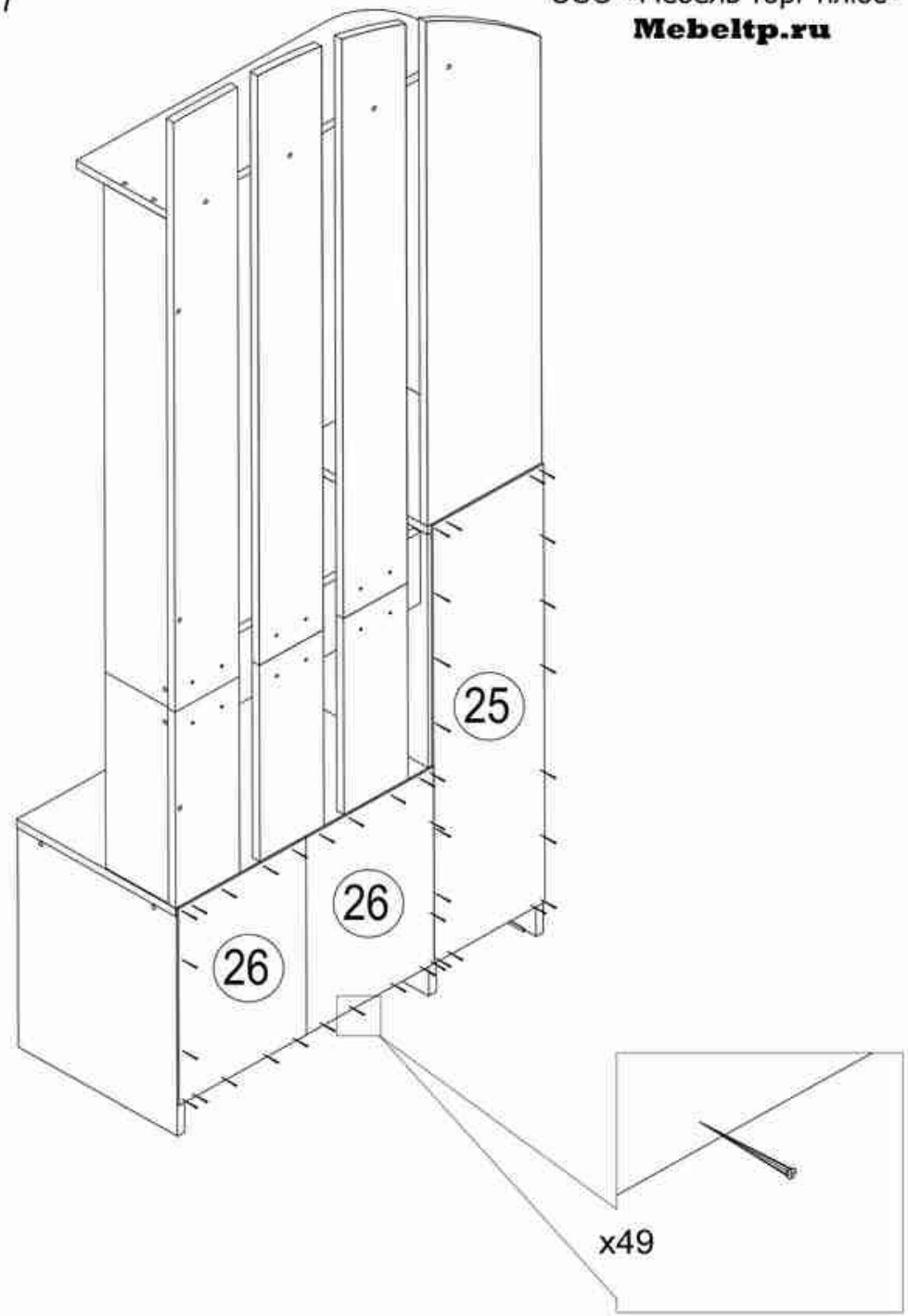

18

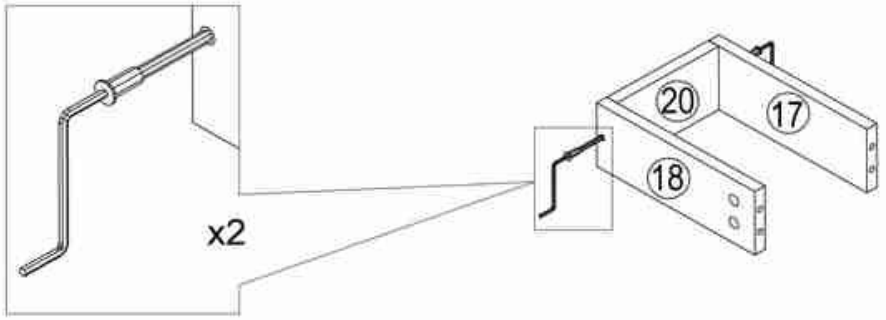

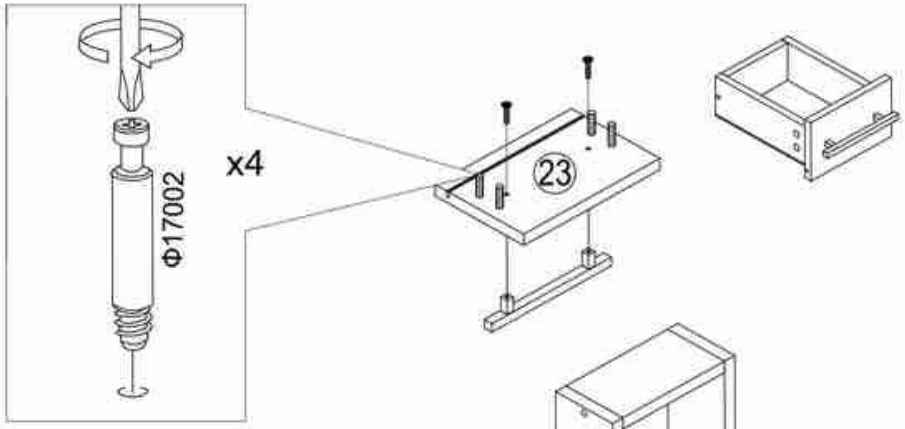

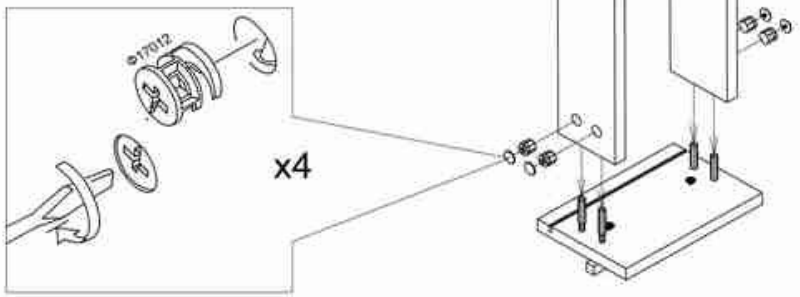

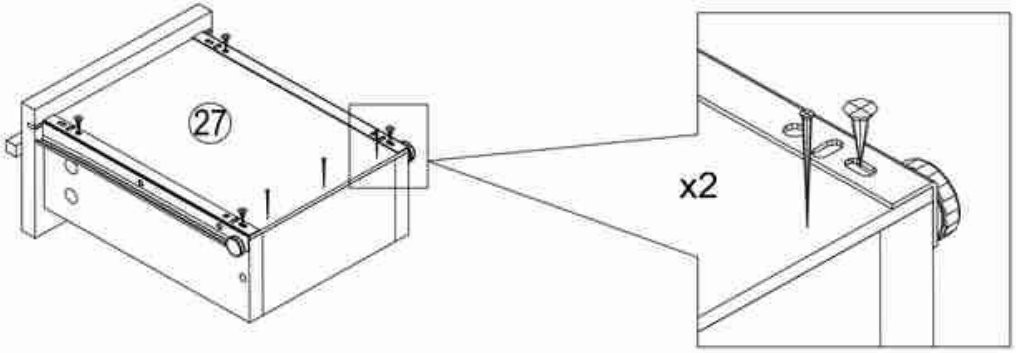

18

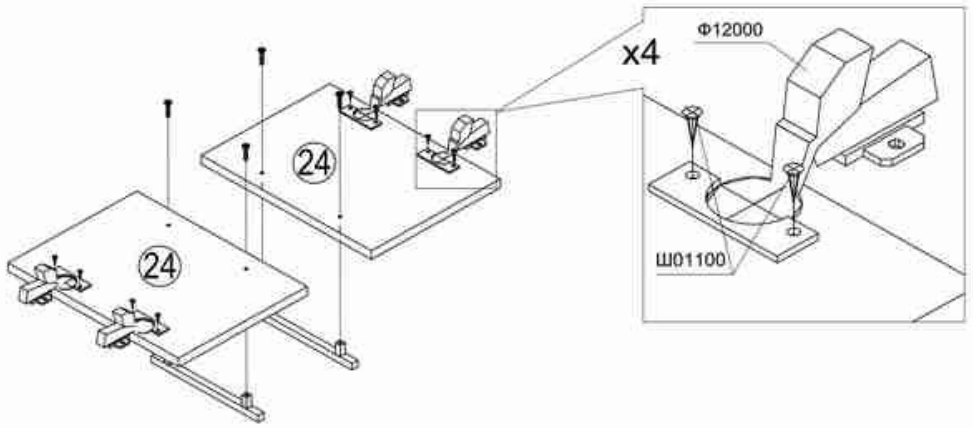

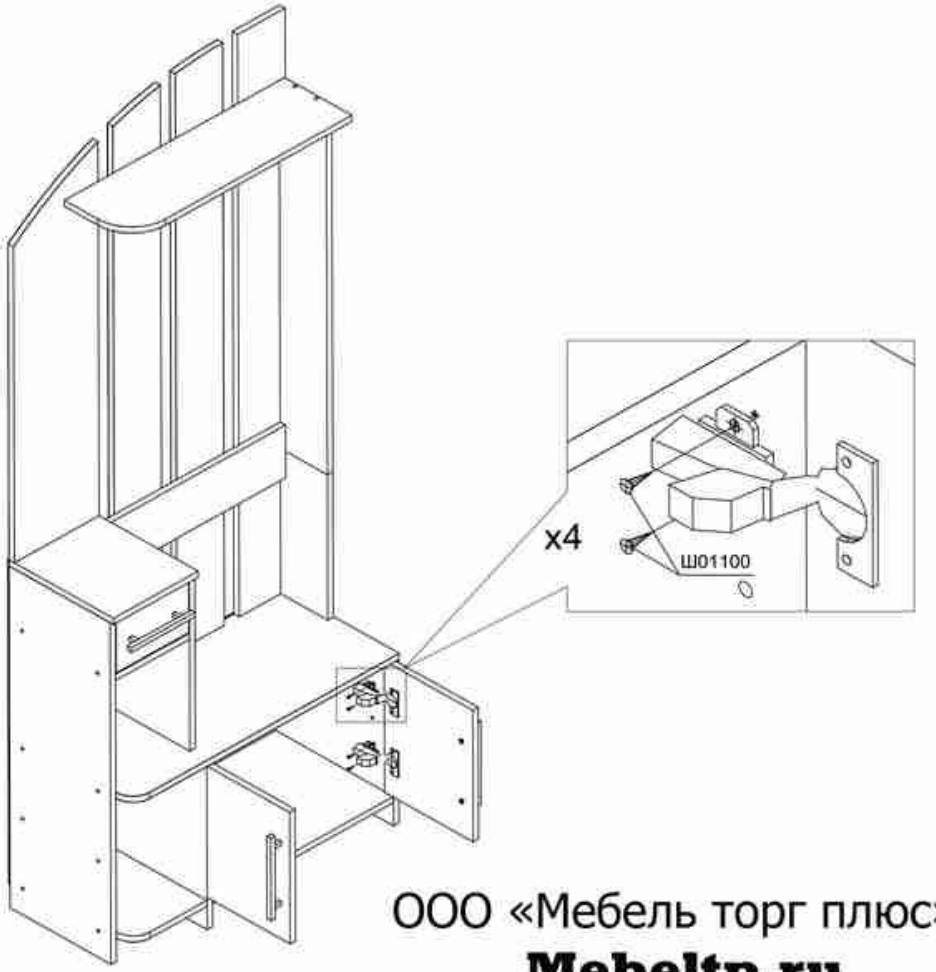

ООО «Мебель торг плюс»

Mebeltp.ru

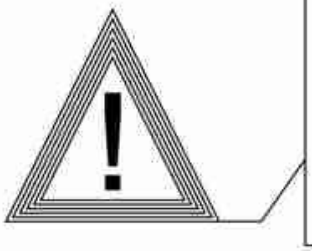

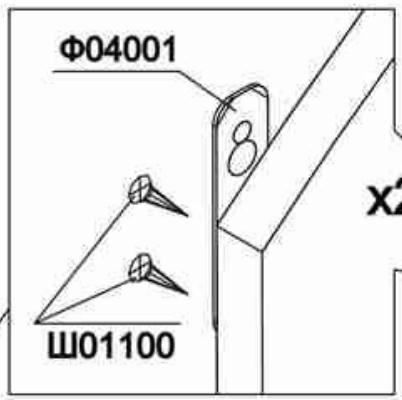

Опрокидываение шкафа может привести к серьезным телесным повреждениям. Для предотвращения опорокидывания шкаф должен быть постоянно прикреплен к стене.

Крепежные средства для крепления к стене в комплект фурнитуры не входят. Используйте крепеж, подходящий для материалов стен Вашего дома. Если Вы не уверены, какой крепеж подходит к материалу Ваших стен, обратитесь в специализированный мазазин.

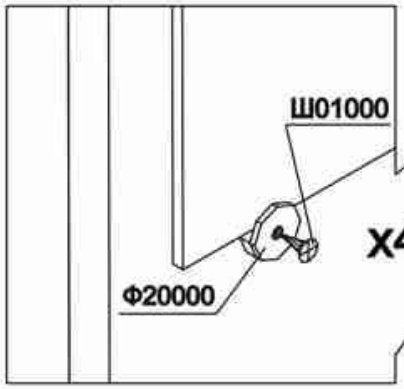





ООО «Мебель торг плюс»
Mebeltp.ru